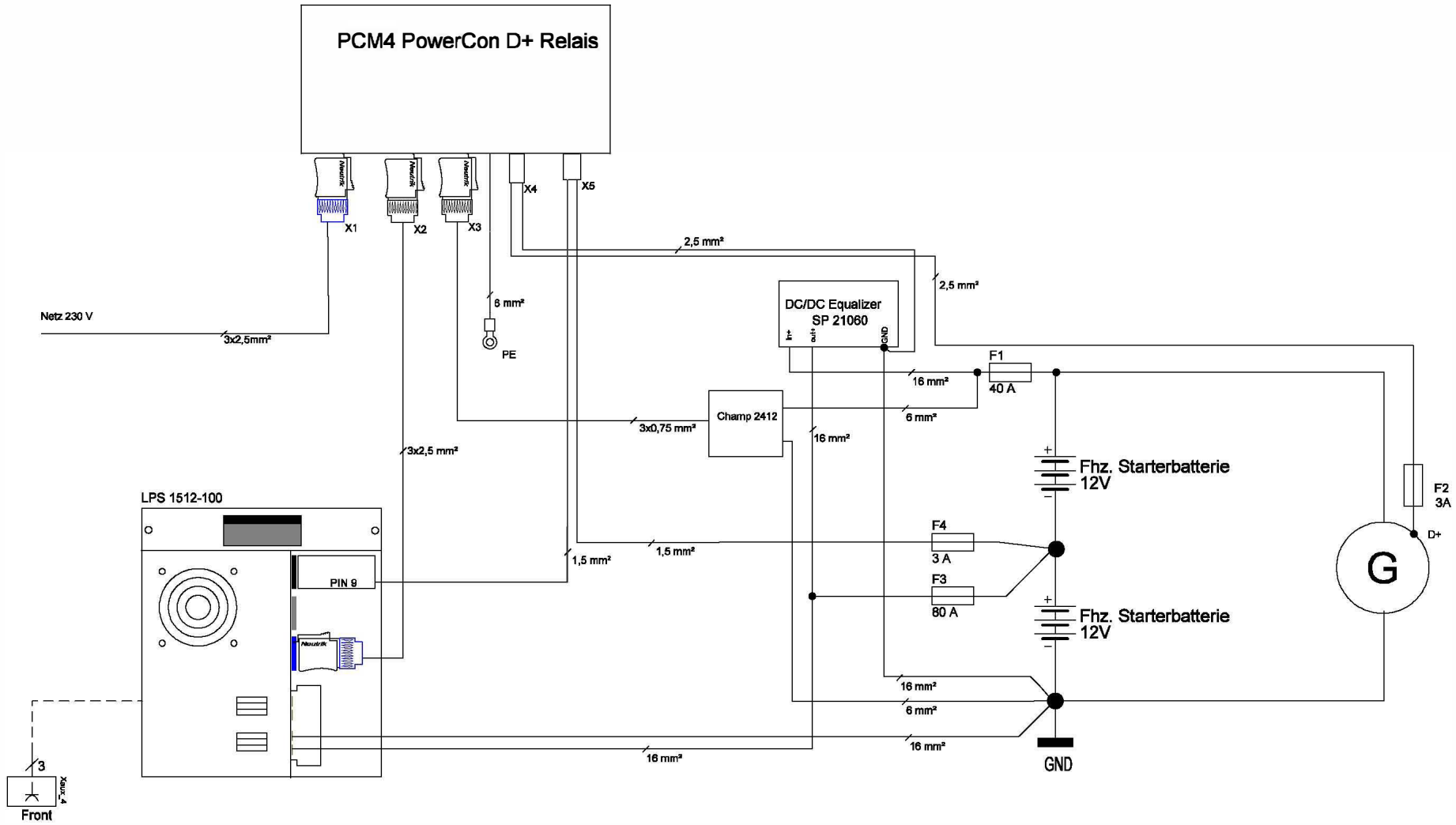

Datum :	2017/03/15	Bezeichnung :		Zeichnungsänderung	Datum :	Blatt :
Gezeichnet :	J.N.Fischer					1
Geprüft :	N.Ketelsen	LPS im LKW mit Anschlusssatz				Von :
Version :	1.0					1
Revisionsnummer :	1.0	Zeichnungs/Artikelnummer :	20170315-001			

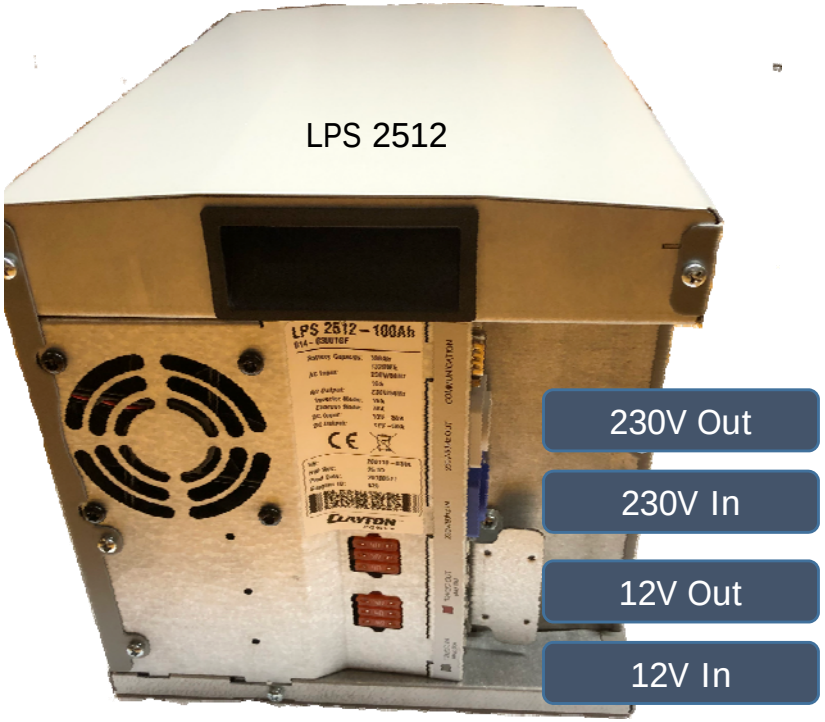

LPS Bordnetzverteiler PCM für 24V

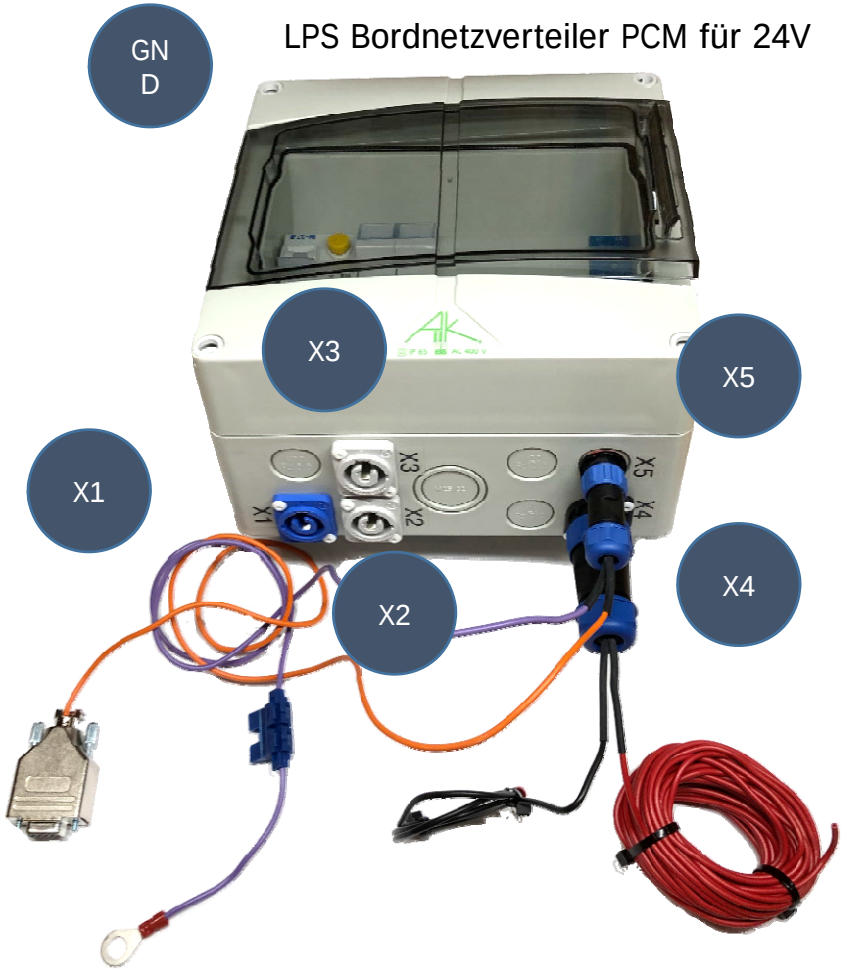

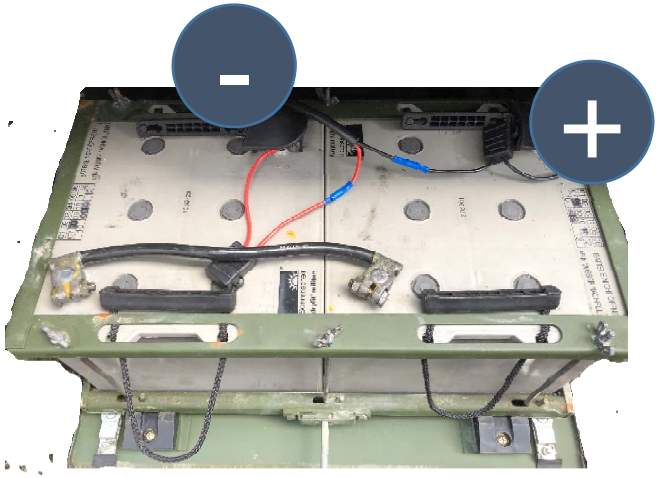

Starterbatterie Unimog 24V (2 x 12 V in Reihe)

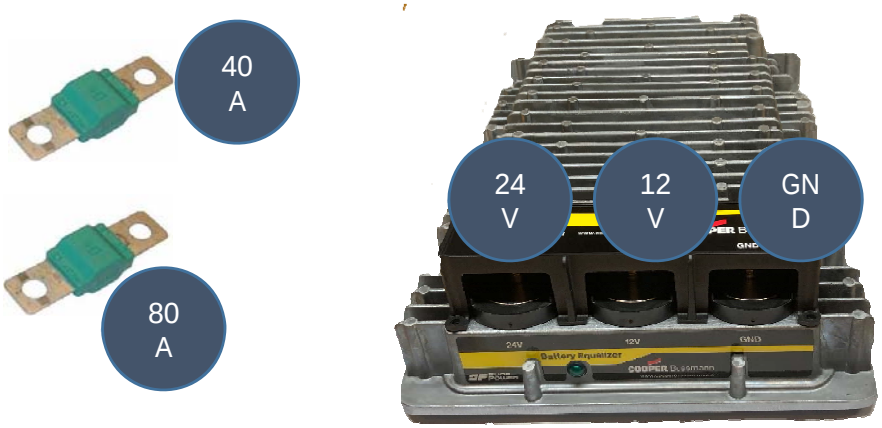

Ladewandler SP21060E00 24-12V/60A