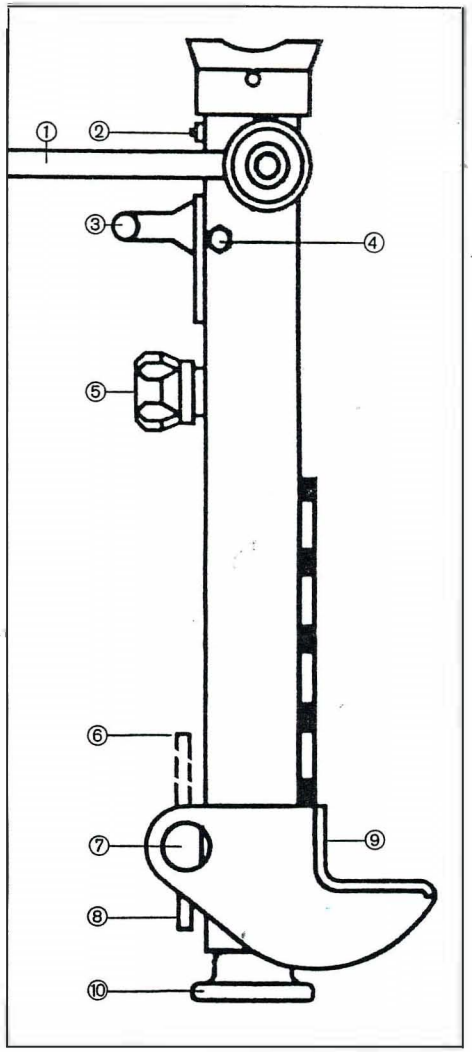

① Pumphebel (verstellbar) in Arbeitsstellung
② Entlüfter mit Öleinfüllschraube
③ Haltegriff
④ Ölstandschraube
⑤ Handrad für Ablaßventil
⑥ Stellung „entriegelt"
⑦ Steckbolzen
⑧ Stellung verriegelt
⑨ Anhebeklaue 4- bzw. 6-fach höhenverstellbar
⑩ Fuß (auswechselbar)

Beschreibung:

Bei dem Hydraulik-Hebezeug „Büffel" sind die Handpumpe und der einfachwirkende Hubzylinder zu einem Kompaktgerät zusammengefaßt. Druckbegrenzungsventile verhindern eine Überlastung während des Hubvorgangs. Die Anhebeklaue ist 4- bzw. 6-fach höhenverstellbar.

Der Pumphebel kann in die jeweils günstigste Arbeitsstellung gebracht werden.

Die zulässige Belastung des Gerätes bitte dem Typenschild entnehmen. Die Hubhöhe beträgt bei Typ

B 5 und B 7,5 . . . . . 280 mm
B 10 . . . . . 350 mm

Ab dem Typ B 7,5 sind die Geräte mit 2 Pumpkolben ausgerüstet. Im Niederdruck wird damit eine größere Ölfördermenge und somit pro Pumpenspiel ein größerer Hubweg erreicht. Im Hochdruckbereich schaltet ein Pumpkolben automatisch ab, der Hubweg pro Pumpspiel ist kleiner.

Das Gerät ist in einer Umgebungstemperatur von – 20 °C bis + 80 °C einsetzbar.

Die Geräte entsprechen der Unfallverhütungsvorschrift „Winden, Hub- und Zuggeräte (VGB 8)" gültig ab 1.4.80.

Entlüften

Das Eindringen von Luft in das Pumpsystem während Transport und Lagerung ist unvermeidlich. Die Entfernung der Luft geschieht am Arbeitsplatz **vor Inbetriebnahme** des Gerätes durch Öffnen des Ablaßventils – Handrad nach links drehen. Gerät ansetzen, d. h. in die von Ihnen gewünschte Arbeitsstellung bringen – also ähnlich wie die Stellung „A", „B" oder „C". Pumphebel mehrfach betätigen, dabei Pumphebelbewegung ganz ausnützen.

Einstellen der Anhebeklaue

Steckbolzen durch Drehbewegung entriegeln (Stellung „entriegelt") und herausziehen. Anhebeklaue auf gewünschte Höhe bringen. Auf sicheren Sitz achten.

Steckbolzen in Anhebeklaue stecken und mittels Drehbewegung verriegeln (Stellung „verriegelt").

Heben

Jetzt das Ablaßventil durch Drehen des Handrades nach rechts gut schließen. Den angesetzten „Büffel" auspumpen. Pumphebelweg ganz ausnützen.

Senken

Ablaßventil – durch Drehen des Handrades nach links – langsam öffnen. Die Senkgeschwindigkeit kann mit dem Handrad feinfühlig reguliert werden. Durch Schließen des Ablaßventils – Handrad nach rechts drehen – kann die sich senkende Last in jeder Höhe sofort gestoppt werden. Nach Gebrauch den Hubkolben ganz zurückdrücken.

Betriebsmedium

Hydrauliköl auf Mineralölbasis,
Viskositätsbereich: 10 mm²/s (cSt) bis 500 mm²/s (cSt).
Werksbefüllung: Aero Shell Fluid 4.
Nato: Hydrauliköl C-635 nach TL 9150-0051, entspricht Aero Shell Fluid 71.
Dieses Öl ist mit der Werksbefüllung mischbar.

Der "Büffel" arbeitet in jeder Lage, außer Arbeitsstellung "C".

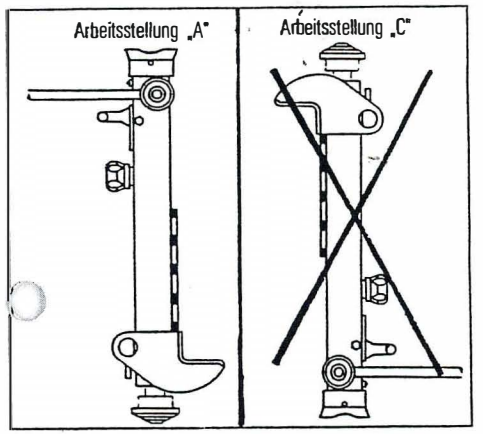

Kann aber das Gerät in dieser Arbeitsstellung um 90° oder 180° gedreht werden (Anhebeklaue zeigt nach oben), dann wird die volle Hublänge erreicht.

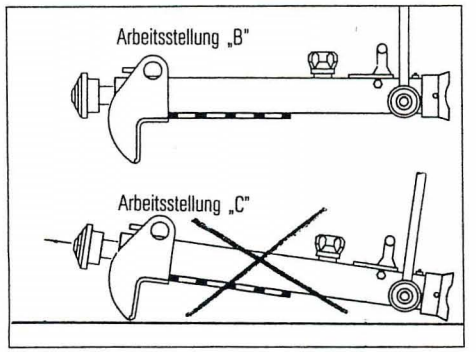

Zu jeder Arbeit den richtigen Fuß!

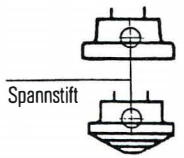

Fuß-Ausführung flachquadratisch wenn das Gerät in Stellung „A" allein stehen bleiben soll.

Fuß-Ausführung balligrund wenn das Gerät sich gegen eine unebene Unterlage abstützt.

Fußlagerplatte in Verbindung mit Ausführung balligrund wirkt als Gelenkfuß und verhindert das Einsinken in weiche Unterlagen.

Bitte beachten Sie: Die Füße sind auf die Kolbenstangen aufgesteckt und können nach Herausschlagen des Spannstiftes ausgewechselt werden.

Einsatzbeispiele
Fuß flachquadratisch

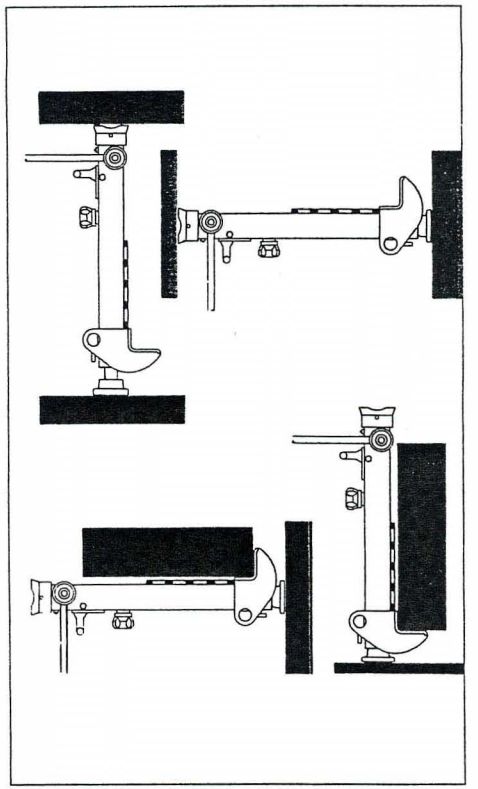

Fuß balligrund in Fußlagerplatte

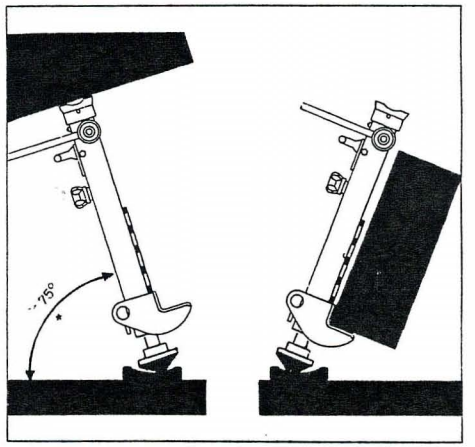

*abhängig von der Standfläche, ggf. Abstützung erforderlich